Q214 パーテーションパネルサポート

※ブラックマット色は取寄品です。

- 特長／シンプルで美しいデザイン、丈夫で耐久性があります。
  取り付けは簡単、パネルとテーブルに穴は不要です。
  病院、ホテル、オフィス、銀行などの受付カウンターなどに
- 材質／アルミニウム
- 仕上／シルバー塗装
- 6〜8mmに適合（ガラスまたはアクリル）
- 最大パネルサイズ／幅 1500x 高さ 1000x 厚み 8mm
- 付属品／ 1mm のガスケット・6 枚　六角レンチ 1 ケ　パネル用緩衝剤 2 ケ
- 入数／ 12 セット
- 上代／ 13,600 円（1 セット 2 個入）

※パネルは付属しません。
※ブラックマット色は取寄品です。

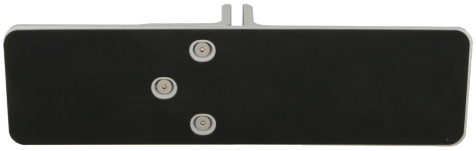

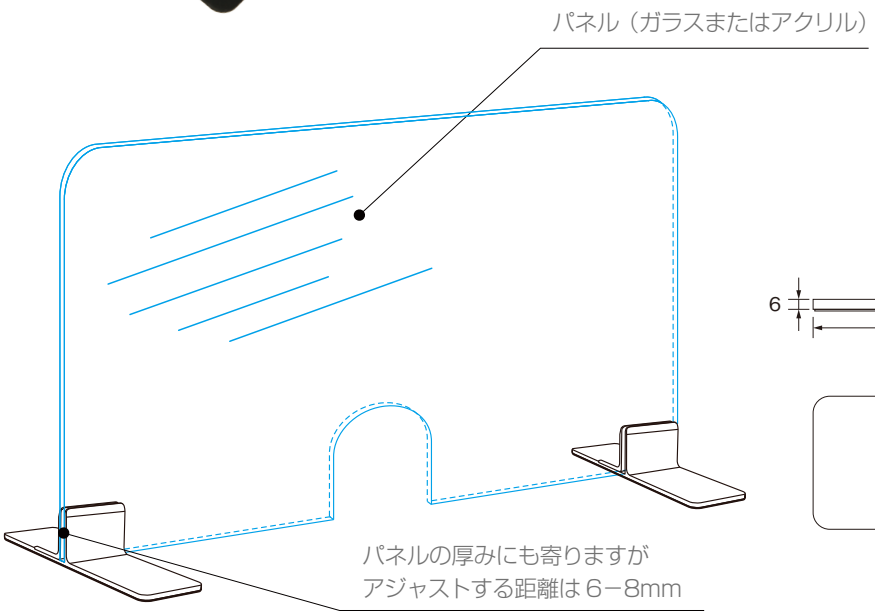

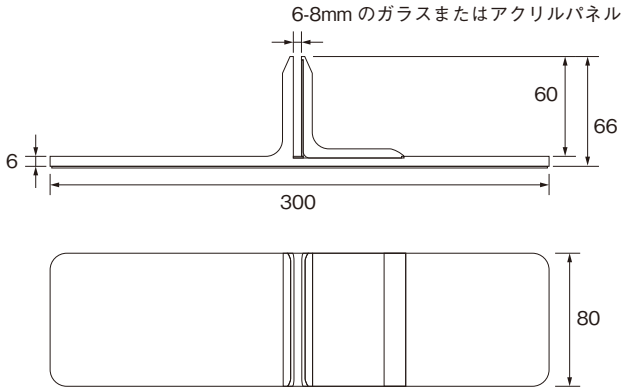

※この製品は輸入品のため、予告なく仕様変更等を行う場合があります。

新しいものは、いつもここから
株式会社コジマ
KOJIMA METAL FITTING CORPORATION
http://www.kojima-mf.co.jp　kanamono@kojima-mf.co.jp

本　社　〒111-0041　東京都台東区元浅草3-4-1
Tel.03-3843-3141（代表）　Fax.03-3843-3144

春日部営業所　〒344-0062　埼玉県春日部市粕壁東1-26-20
Tel.048-760-3881（代表）　Fax.048-760-3883