G328　隠し棚受

- 棚受が見えない隠し棚受です。
- 太さ 13 角 /16 角 /19 角 /25 角があります。
- 棚板の幅に合わせてカットして使用する事が出来ます。
- 取付プレートのカット、ビス穴の追加も可能です。
  ※受注対応
- 1 本からの取り扱いです。（在庫品）

注意：棚の水平出しは角パイプで行ってください。

- 材質／鋼
- 仕上／黒焼付塗装
- 推奨ネジ／ 3.5mm 皿

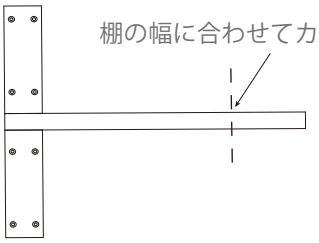

仕様寸法　　単位：mm

品　番	材質／仕上	耐荷重	入数
G328-13×400	鋼／黒焼付塗装	17kgf	10
G328-16×400		21kgf	
G328-19×400		32kgf	
G328-25×400		40kgf	

※耐荷重：1本あたりの全面均等荷重

施工手順

①角パイプで各棚受の水平を
確認して芯材に固定します。

②壁材を施工します。

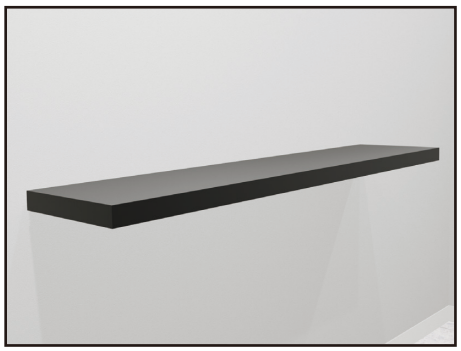

③棚板を取付けます。

寸法図

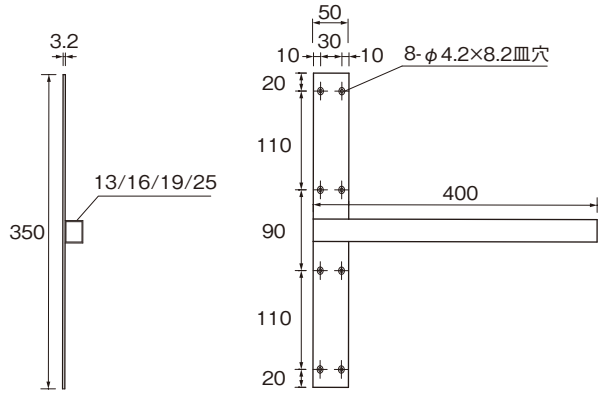

新しいものは、いつもここから
株式会社コジマ
KOJIMA METAL FITTING CORPORATION
http://www.kojima-mf.co.jp　kanamono@kojima-mf.co.jp

本　社　〒111-0041　東京都台東区元浅草3-4-1
Tel.03-3843-3141（代表）　Fax.03-3843-3144

春日部営業所　〒344-0062　埼玉県春日部市粕壁東1-26-20
Tel.048-760-3881（代表）　Fax.048-760-3883