B213 K2 折脚金具 PAT.P

2024年春発売予定

- テーブル脚を1本ずつ折畳、ロックする金物です。
- レバー操作により簡単に折畳操作が可能です。
- テーブル使用時、収納時共に脚をロックします。
- 脚の開閉時にロック解除レバーを押すとメモリー機能により ロック解除状態が維持されます。
  この機能により開閉動作時にレバーに手を添えなくて良いので 指はさみを防ぐ安全設計です。
- 面付での取付の為、天板、脚への堀込加工は必要有りません。
- 仕上／黒焼付塗装
- 材質／鋼
- 推奨ネジ／φ6.0、ナベ、トラス

開保持　閉保持　高さ700m/mまで

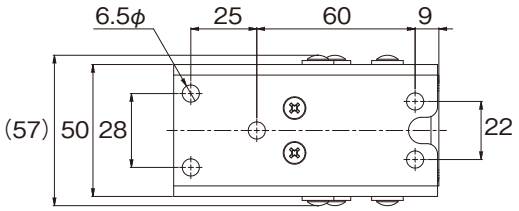

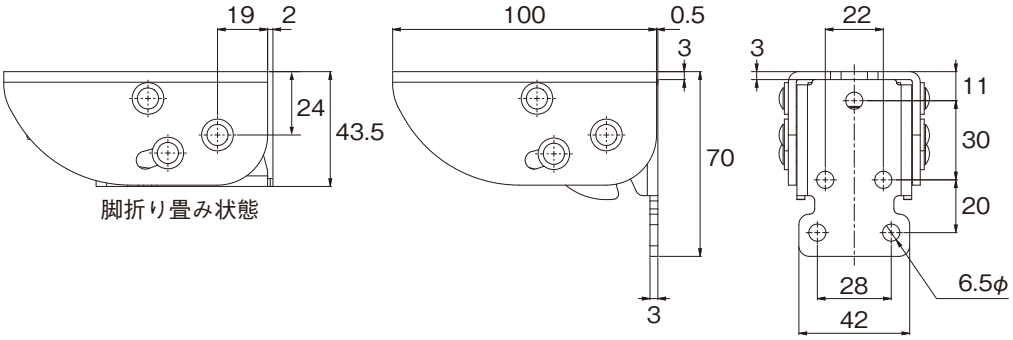

脚折り畳み状態

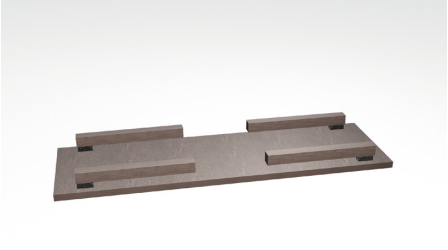

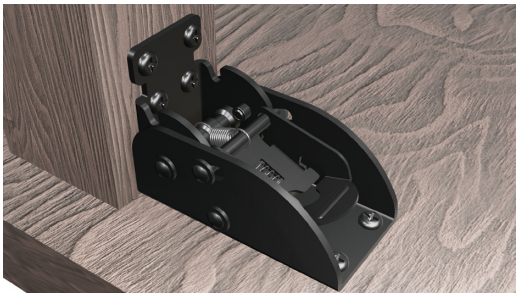

レバーロック状態

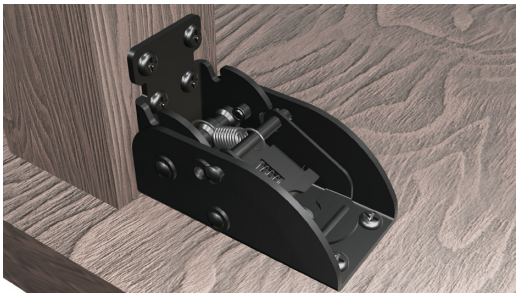

レバーロック解除状態

新しいものは、いつもここから

株式会社コジマ

KOJIMA METAL FITTING CORPORATION

https://www.kojima-mf.co.jp　kanamono@kojima-mf.co.jp

本　社　〒111-0041　東京都台東区元浅草3-4-1
Tel.03-3843-3141（代表）　Fax.03-3843-3144

春日部営業所　〒344-0062　埼玉県春日部市粕壁東1-26-20
Tel.048-760-3881（代表）　Fax.048-760-3883